Logic Micro

Caldera mural mixta de condensación compacta

CON CONTRATO MANTENIMIENTO THERMOR

GARANTÍA 5 AÑOS

NOX

A A

CARACTERÍSTICAS TÉCNICAS

			LOGIC MICRO 24	LOGIC MICRO 30
	Código		750044	750045
CARACTERÍSTICAS GENERALES	Tipo de gas		GN/GP*	GN/GP *
	Clase NOx		5	5
	Nivel Sonoro	dB(A)	48	46
	Perfil		M	XL
CALEFACCIÓN	Potencia útil nominal	kW	24,2	24,2
	Eficiencia energética	%	94	94
	Potencia útil nominal (retorno 30°)	kW	25,6	25,6
	Rango de potencia	kW	4,8–24	6,0–24,2
	Potencia útil a carga parcial (30%)	kW	7,8	7,8
	Rendimiento a potencia nominal (100%)	%	100,0	100,0
	Rendimiento a carga parcial (30%)	%	109,5	109,5
	Tª de funcionamiento mín/máx	°C	30–80	30–80
	Capacidad vaso expansión	L	8	8
ACS	Potencia útil nominal	kW	24,2	30,3
	Eficiencia energética	%	78	78
	Rango de potencias	kW	4.8–24.2	6.0–30.3
	Caudal específico (EN 12303–1 ΔT= 30 °C)	L/min	11,56	14,47
	Caudal específico (EN 12303–1 ΔT= 25 °C)	L/min	13,87	17,37
	Máxima presión de agua admisible	MPa(bar)	1 (10)	1 (10)
	Temperatura máxima	°C	65	65
CARACTERÍSTICAS ELÉCTRICAS	Tensión eléctrica (50Hz)	V	230	230
	Índice de protección		IP20	IP20
EVACUACIÓN DE HUMOS	Certificaciones		C13, C33, C43, C53 & C83	
	Longitud máx C13 conducto concéntrico horizontal	m	13	11
	Longitud máx C33 conducto concéntrico vertical	m	36	28

*Para la transformación a GP es necesario el kit correspondiente.

DIMENSIONES

Modelo	Código	Altura (mm)	Anchura (mm)	Profundidad (mm)	Peso (kg)
LOGIC MICRO 24	750044	700	395	278	28,8
LOGIC MICRO 30	750045	700	395	278	28,8

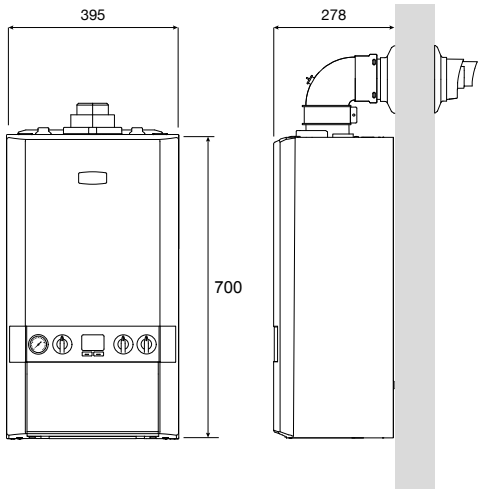

Logic Micro incluye kit de evacuación de humos horizontal 60/100 y regleta de conexiones

Las calderas Logic ya están listas para funcionar de manera segura y eficiente con una mezcla de hidrógeno al 20% sin ajustes técnicos, proporcionando energía para la calefacción y el agua caliente de los hogares más eficiente.

DURABILIDAD
- Máxima fiabilidad de sus componentes
- Intercambiador de placas ACS de acero inoxidable

AHORRO ENERGÉTICO
- Tecnología de condensación
- Bomba de alta eficiencia

CONFORT
- Función Preheat
- Ultracompacta y silenciosa

GARANTÍA COMERCIAL
- 5 años de garantía en el cuerpo de calefacción y hasta 5 años de garantía total

FACILIDAD DE INSTALACIÓN
- Espacio interior para manipulación